# HAKA 63/51

## Karta techniczna

| URZĄDZENIE PODŁĄCZONE BEZPOŚREDNIO DO KOMINA | Kopuła żeliwna | Wymiennik stalowy |
|---|---|---|
| Testowany zgodnie | EN 13229 | EN 13229 |
| Moc nominalna | 8,5 kW | 13 kW |
| Sprawność | > 80 % | > 80 % |
| Zużycie drewna | 2,5 kg/h | 3,8 kg/h |
| Ilość wydzielanych spalin | 8,1 g/s | 11 g/s |
| **Średnia temperatura spalin** na wyjściu | 239 °C | 261 °C |
| **Rozdzielenie mocy** grzewczej | | |
| wkład kominkowy | 70–82 % | 70–82 % |
| przeszklenie (pojedyncze/podwójne) | 30 / 18 % | 30 / 18 % |
| Potrzebny ciąg komina | 12 Pa | 12 Pa |
| Zapotrzebowanie powietrza do spalania | 30 $m^3$/h | 40 $m^3$/h |
| Minimalny przekrój kratki dolnej | 800 $cm^2$ | 1 200 $cm^2$ |
| Minimalny przekrój kratki górnej | 950 $cm^2$ | 1 450 $cm^2$ |

| URZĄDZENIE PODŁĄCZONE Z MASĄ AKUMULACYJNĄ | Kopuła żeliwna | Redukcja pod krążki |
|---|---|---|
| Dawka drewna | 6 kg | 6 kg |
| Całkowita moc cieplna obudowy kominka | 24 kW | 24 kW |
| Ilość wydzielanych spalin | 20 g/s | 20 g/s |
| **Średnia temperatura spalin** | | |
| na wyjściu [1] | 408 °C | 416 °C |
| za 4 m kanałów szamotowych KMS 300 [2] | 171 °C | – |
| za 5 szt. krążków KAM + zamykający element z wyjściem górnym | – | 236 °C |
| **Rozdzielenie mocy grzewczej** | | |
| wkład kominkowy | 40 % | 35 % |
| przeszklenie (pojedyncze/podwójne) | 30 / 18 % | 30 / 18 % |
| dodatkowa masa akumulacyjna | 30–42 % | 35–47 % |
| Potrzebny ciąg komina | 12 Pa | 12 Pa |
| Minimalna powierzchnia obudowy [3] | około 5,5 $m^2$ | około 5,5 $m^2$ |
| Zapotrzebowanie powietrza do spalania | 60 $m^3$/h | 60 $m^3$/h |

| OGÓLNE INFORMACJE TECHNICZNE | |
|---|---|
| Średnica dolotu powietrza do spalania | ∅ 125 mm |
| Waga całkowita / waga wykładziny paleniska | około 215 / 94 kg |
| Użycie w zamkniętej obudowie akumulacyjnej | nadaje się |
| Spełnia normy | BImSchV (Stufe2), 15a BVG |

1) Dla obliczenia kanałów szamotowych produkty Hoxter umieszczone są w austriackim programie do kalkulacji pieców.
2) Tylko przykładowa kalkulacja! do dokładnych wyników, konieczne jest obliczenie każdego systemu w programie kalkulacji KMS firmy Ortner.
3) Zależy od rodzaju akumulacji i właściwości i grubości materiału. Obliczenie emisji ciepła w obszarze promieniowania okolo 500 kW / m2.h

# HAKA 63/51

## Z WYMIENNIKIEM STALOWYM

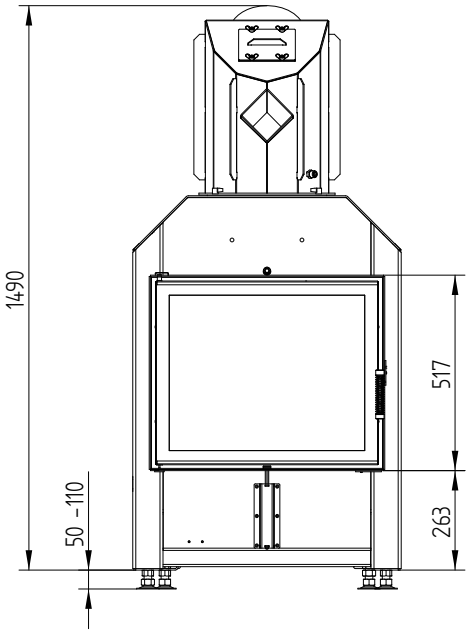


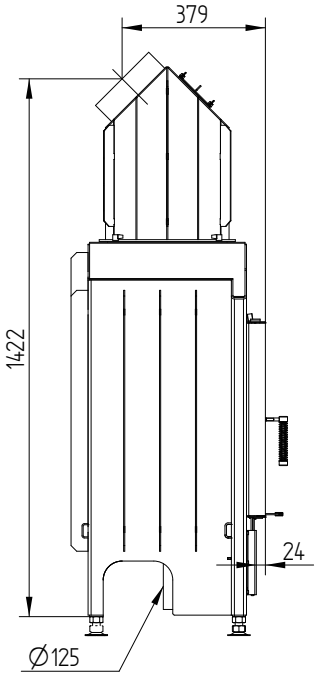


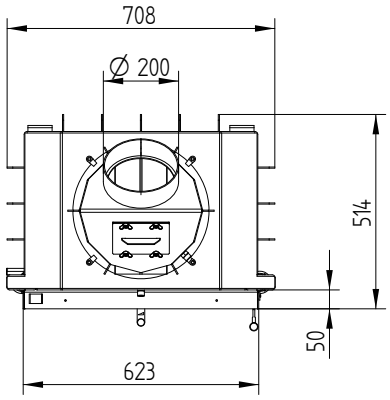


## Z KOPUŁĄ ŻELIWNĄ

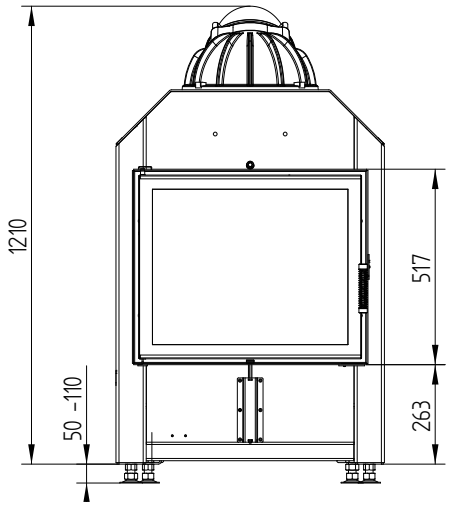


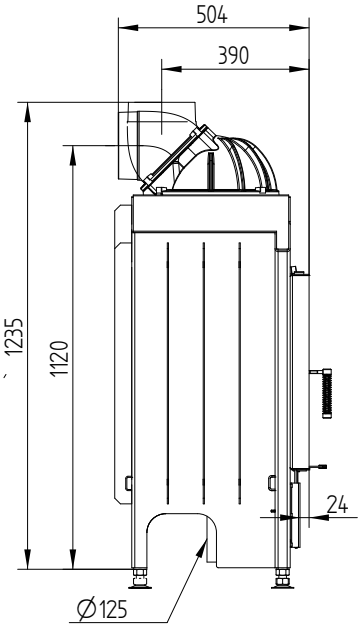


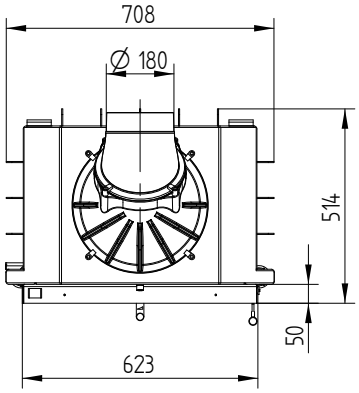


## Z REDUKCJĄ POD KRĄŻKI

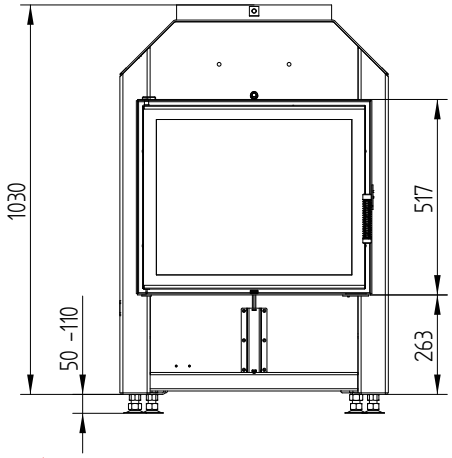


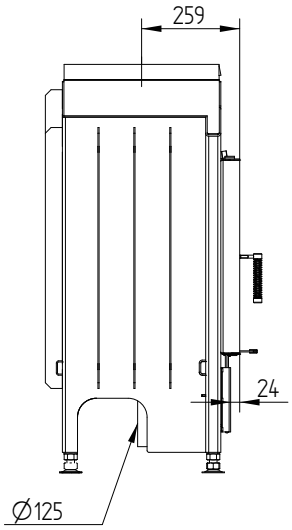


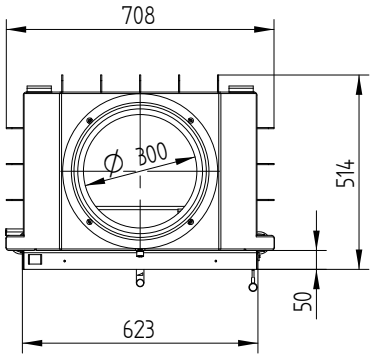

# HAKA 63/51

## RAMA MASKUJĄCA 4 STRONNA 1 X 90°

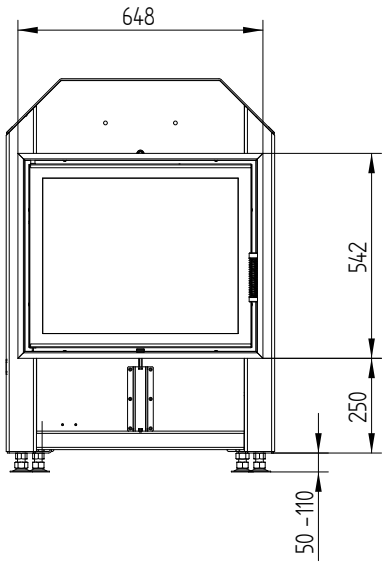


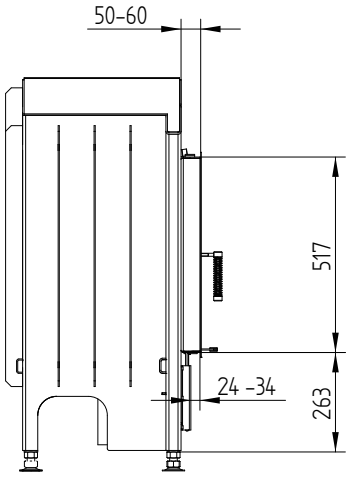


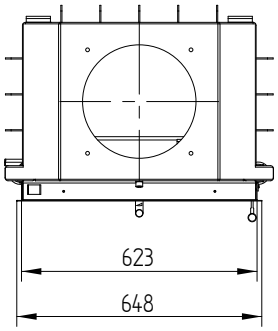

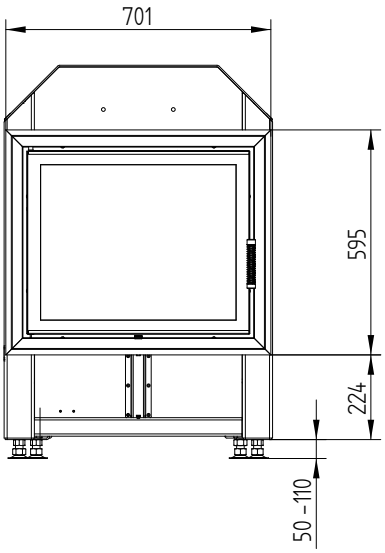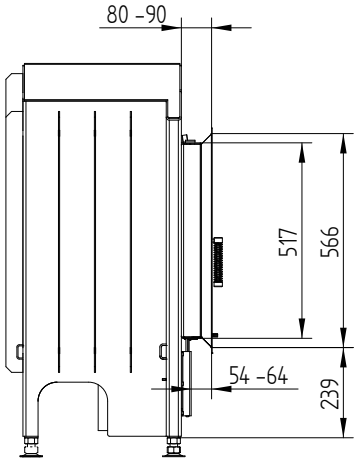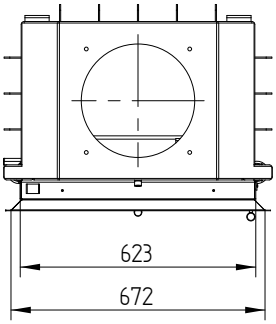
## RAMA MASKUJĄCA 4 STRONNA 2 X 45°